LAUFEN

REF: H3893300840001



KARTELL LAUFEN

Tabouret 'Max Beam', plastique

COULEURS ET FINITIONS

084 Transparent cristal

OPTIONS

000 - Modèle standard

Prix (Horse taxe)

295,00 €

Poids net / kg : 4,7

DESSINS TECHNIQUES

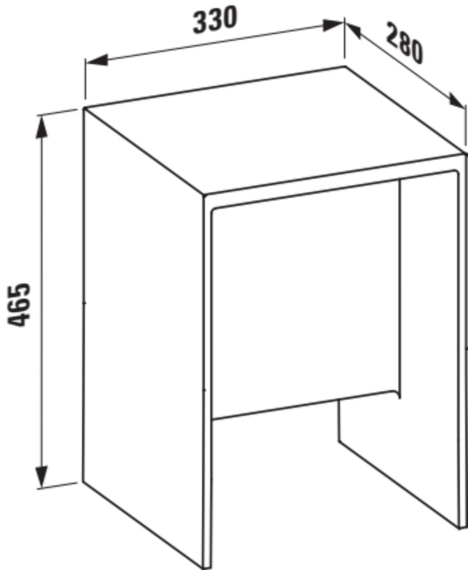

© Copyright 2026, LAUFEN Bathrooms AG | https://www.laufen.fr/produits/tabouret-max-beam-plastique-H389330...0001?sku=H3893300840001

COMPATIBLE AVEC



Baignoire, version encastrée, en solid surface Sentec, installation angle à droite, inclinaison dosseret à gauche, avec cadre

H223331...6161



Baignoire îlot indépendante, en solid surface Sentec, dosseret incliné à gauche, avec cadre et tablier

H223332...6161



Baignoire, installation angle à droite, en solid surface Sentec, dosseret incliné à gauche, avec cadre et tablier en L

H223335...6161



Baignoire, version encastrée, en solid surface Sentec, installation angle à gauche, inclinaison dosseret à droite, avec cadre

H224331...6161

Baignoire îlot indépendante, en solid surface Sentec, dosseret incliné à droite, avec cadre et tablier

H224332...6161



Baignoire, installation angle à gauche, en solid surface Sentec, dosseret incliné à droite, avec cadre et tablier en L

H224336...6161





© Copyright 2026, LAUFEN Bathrooms AG | https://www.laufen.fr/produits/tabouret-max-beam-plastique-H389330...0001?sku=H3893300840001

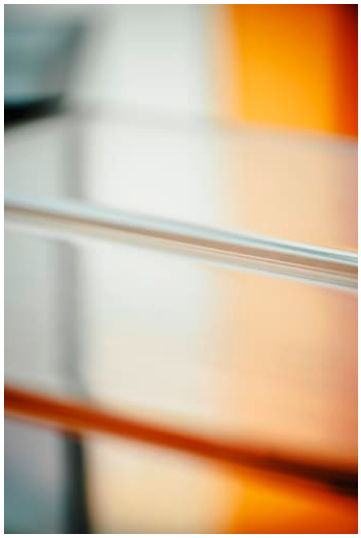



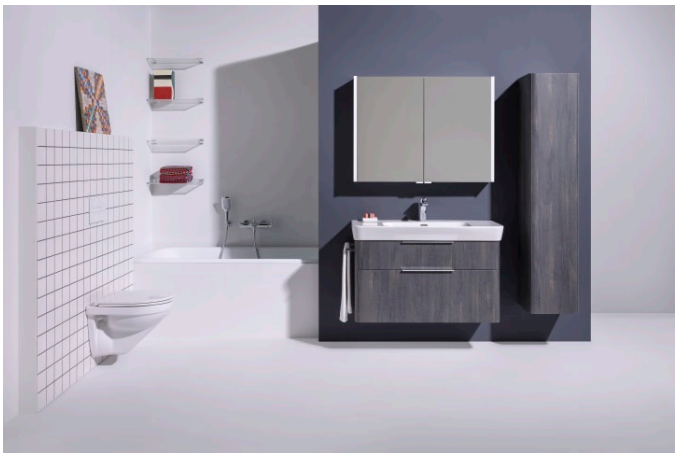







© Copyright 2026, LAUFEN Bathrooms AG | https://www.laufen.fr/produits/tabouret-max-beam-plastique-H389330...0001?sku=H3893300840001













© Copyright 2026, LAUFEN Bathrooms AG | https://www.laufen.fr/produits/tabouret-max-beam-plastique-H389330...0001?sku=H3893300840001













© Copyright 2026, LAUFEN Bathrooms AG | https://www.laufen.fr/produits/tabouret-max-beam-plastique-H389330...0001?sku=H3893300840001



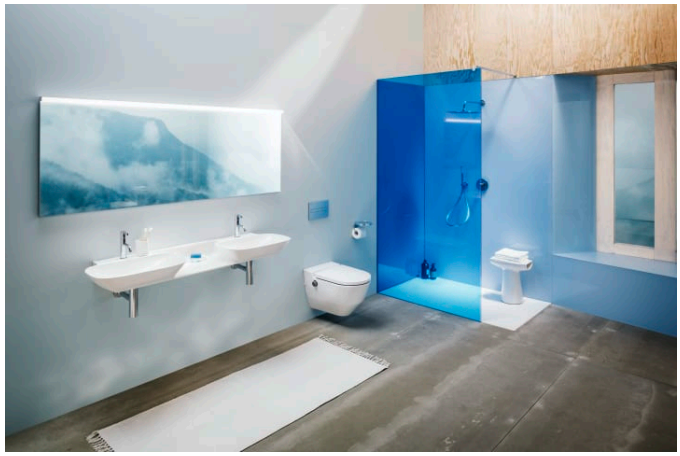





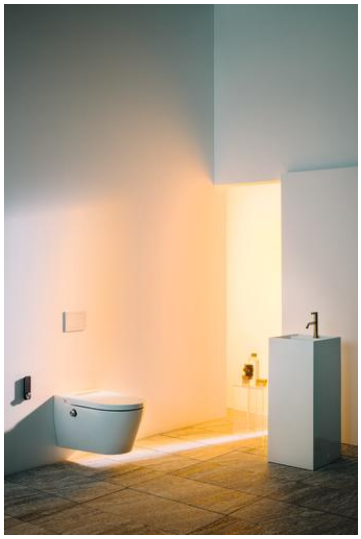

© Copyright 2026, LAUFEN Bathrooms AG | https://www.laufen.fr/produits/tabouret-max-beam-plastique-H389330...0001?sku=H3893300840001



Kartell LAUFEN

C’est l’histoire d’un lieu d’une beauté inconnue. Conçu pour des humains, formé par les éléments. Très loin de votre vie de tous les jours. Mais, chaque matin,vous vous demanderez: Est-ce que je suis déjà venu là?

© Copyright 2026, LAUFEN Bathrooms AG | https://www.laufen.fr/produits/tabouret-max-beam-plastique-H389330...0001?sku=H3893300840001