LAUFEN

REF: H3853300830001



KARTELL LAUFEN

Tablette murale 'Shelfish', plastique

COULEURS ET FINITIONS

083 Bleu

Prix (Horse taxe)

130,00 €

Poids net / kg : 0,7

Type d'installation : Mural

DESSINS TECHNIQUES

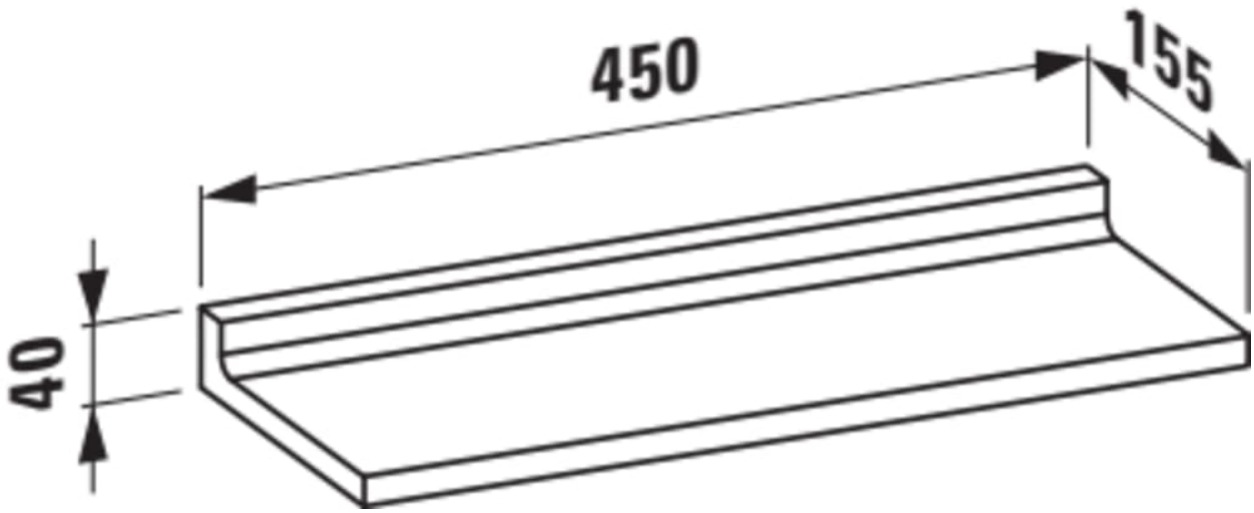

© Copyright 2026, LAUFEN Bathrooms AG | https://www.laufen.fr/produits/tablette-murale-shelfish-plastique-H385330...0001?sku=H3853300830001













© Copyright 2026, LAUFEN Bathrooms AG | https://www.laufen.fr/produits/tablette-murale-shelfish-plastique-H385330...0001?sku=H3853300830001



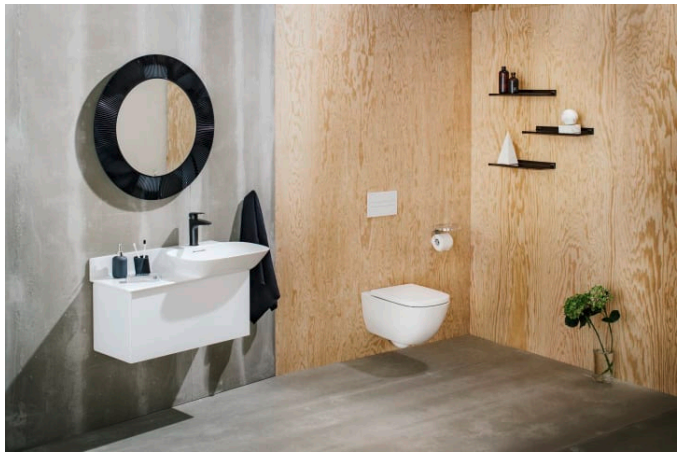



© Copyright 2026, LAUFEN Bathrooms AG | https://www.laufen.fr/produits/tablette-murale-shelfish-plastique-H385330...0001?sku=H3853300830001



Kartell LAUFEN

C’est l’histoire d’un lieu d’une beauté inconnue. Conçu pour des humains, formé par les éléments. Très loin de votre vie de tous les jours. Mais, chaque matin,vous vous demanderez: Est-ce que je suis déjà venu là?

© Copyright 2026, LAUFEN Bathrooms AG | https://www.laufen.fr/produits/tablette-murale-shelfish-plastique-H385330...0001?sku=H3853300830001