LAUFEN

REF: H3853310850001



KARTELL LAUFEN

Tablette pour lavabo, plastique

COULEURS ET FINITIONS

085 Fumé

Prix (Horse taxe)

162,00 €

Poids net / kg : 1,8

DESSINS TECHNIQUES

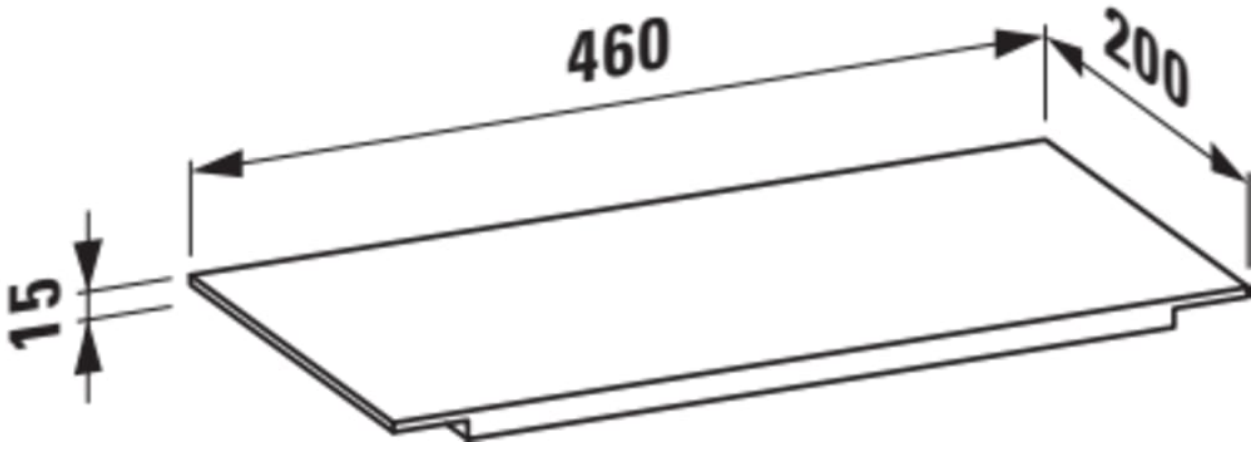

© Copyright 2026, LAUFEN Bathrooms AG | https://www.laufen.fr/produits/tablette-lavabo-plastique-H385331...0001?sku=H3853310850001

COMPATIBLE AVEC



Lavabo mural ou à poser sur meuble, tablette à droite, avec écoulement caché

H810334...1111



Lavabo mural ou à poser sur meuble, tablette à droite, avec écoulement caché

H810334...1121



Lavabo mural ou à poser sur meuble, tablette à droite, avec écoulement caché

H810334...1581



Lavabo mural ou à poser sur meuble, tablette à gauche, avec écoulement caché

H810335...1111



Lavabo mural ou à poser sur meuble, tablette à gauche, avec écoulement caché

H810335...1121



Lavabo mural ou à poser sur meuble, tablette à gauche, avec écoulement caché

H810335...1581



Lavabo à poser sur plan. Face inférieure meulée.

H816333...1041



Lavabo à poser sur plan. Face inférieure meulée.

H816333...1091



Lavabo mural ou à poser sur meuble, tablette à droite, avec écoulement caché

H810338...1111



Lavabo mural ou à poser sur meuble, tablette à droite, avec écoulement caché

H810338...1121



Lavabo mural ou à poser sur meuble, tablette à droite, avec écoulement caché

H810338...1581



Lavabo mural ou à poser sur meuble, tablette à gauche, avec écoulement caché

H810339...1111

© Copyright 2026, LAUFEN Bathrooms AG | https://www.laufen.fr/produits/tablette-lavabo-plastique-H385331...0001?sku=H3853310850001



Lavabo mural ou à poser sur meuble, tablette à gauche, avec écoulement caché

H810339...1121



Lavabo mural ou à poser sur meuble, tablette à gauche, avec écoulement caché

H810339...1581

© Copyright 2026, LAUFEN Bathrooms AG | https://www.laufen.fr/produits/tablette-lavabo-plastique-H385331...0001?sku=H3853310850001



Kartell LAUFEN

C’est l’histoire d’un lieu d’une beauté inconnue. Conçu pour des humains, formé par les éléments. Très loin de votre vie de tous les jours. Mais, chaque matin,vous vous demanderez: Est-ce que je suis déjà venu là?

© Copyright 2026, LAUFEN Bathrooms AG | https://www.laufen.fr/produits/tablette-lavabo-plastique-H385331...0001?sku=H3853310850001