

ACCESS

CONFORT - Siege rabattable avec pieds

DIMENSIONS

Longueur	400 mm
Largeur	420 mm
Hauteur	514 mm

COULEURS ET FINITIONS

09 Blanc

DESSINS TECHNIQUES

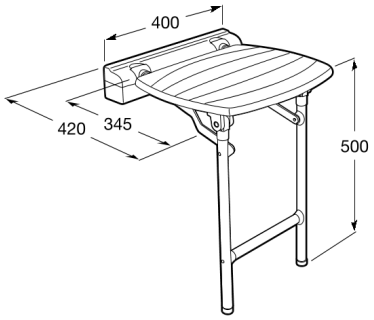

CARACTÉRISTIQUES

Finition: Blanc

Poids maximal supporté (Kg): 150

Type d'installation: Mural

© Copyright 2026, Roca Sanitario, S.A. - All rights reserved | 18-11-2026 | https://www.roca.com/produits/confort-siege-rabattable-pieds-816913009?sku=A816913009

#warranty_text



COMMERCIAL WARRANTY INFORMATION (EU)

© Copyright 2026, Roca Sanitario, S.A. - All rights reserved | 18-11-2026 | https://www.roca.com/produits/confort-siege-rabattable-pieds-816913009?sku=A816913009



Access



La collection Access, conçue pour les personnes à mobilité réduite, épouse des lignes douces et fluides. Qualité, fonctionalité et design au service du bien-être et du confort de toutes les nécessités.

MANUELS ET FICHES D'INFORMATIONS

Manuel d'installation

© Copyright 2026, Roca Sanitario, S.A. - All rights reserved | 18-11-2026 | https://www.roca.com/produits/confort-siege-rabattable-pieds-816913009?sku=A816913009