

HOTELS

Poubelle 5l

DIMENSIONS

Longueur	210 mm
Largeur	300 mm
Hauteur	260 mm

COULEURS ET FINITIONS

NB Matt Black

DESSINS TECHNIQUES

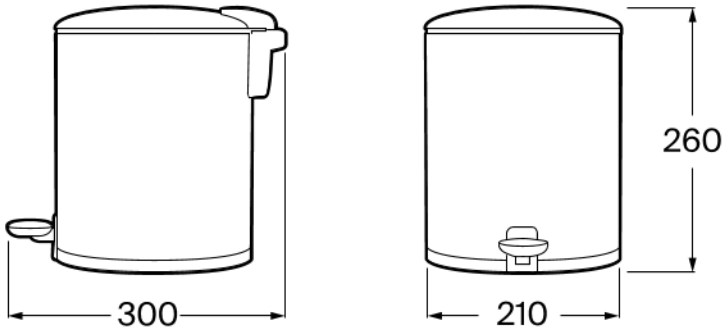

CARACTÉRISTIQUES

Matériau: Métal

Type d'installation: Au sol

© Copyright 2026, Roca Sanitario, S.A. - All rights reserved | 04-11-2026 | https://www.roca.com/produits/poubelle-5l-817875..0?sku=A817875NB0

#warranty_text

GARANT

Roca A817875NB0

3 365

BG Гаранция от производителя в години | **CS** Záruka výrobce v letech | **DA** Producentgarantiens varighed i år | **DE** Herstellergarantie in Jahren | **EL** Εγγύηση παραγωγού σε έτη | **EN** Producer guarantee in years | **ES** Garantía del productor en años | **ET** Tootja garantii aastates | **FI** Tuottajan takuu vuosina | **FR** Garantie du producteur en années | **GA** Ráthaíocht an táirgeora de réir blianta | **HR** Jamstvo proizvođača u godinama | **HU** Gyártói jótállás években | **IT** Garanzia del produttore in anni | **LT** Gamintojo garantija metais | **LV** Ražotāja garantija gados | **MT** Garanzija tal-produttur fi snin | **NL** Producentengarantie in jaren | **PL** Gwarancja producenta w latach | **PT** Garantia do produtor em anos | **RO** Garanția producătorului în ani | **SK** Záruka výrobcu v rokoch | **SL** Garancija proizvajalca v letih | **SV** Tillverkarens garanti i antal år

COMMERCIAL WARRANTY INFORMATION (EU)

Hotels

Une alliance entre simplicité, style et fonctionnalité. Cette collection a été dessinée pour s'adapter à n'importe quel espace ou à n'importe quel besoin. Inspiré par des formes minimalistes, elle est ultra modulable. C'est une solution pour tous les projets de grandes ou de petite envergure, qu'ils soient publiques ou privés.



© Copyright 2026, Roca Sanitario, S.A. - All rights reserved | 04-11-2026 | https://www.roca.com/produits/poubelle-5l-817875..0?sku=A817875NB0