LAUFEN

REF: H3841520040021



NIXIE

Porte-papier sans couvercle

COULEURS ET FINITIONS

004 Chromé

Prix (Horse taxe)

80,00 €

Poids net / kg : 0,22

DESSINS TECHNIQUES

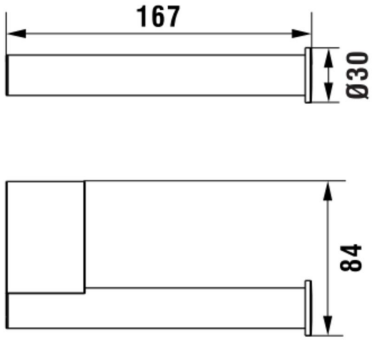

© Copyright 2026, LAUFEN Bathrooms AG | https://www.laufen.fr/produits/porte-papier-couvercle-H384152...0021?sku=H3841520040021









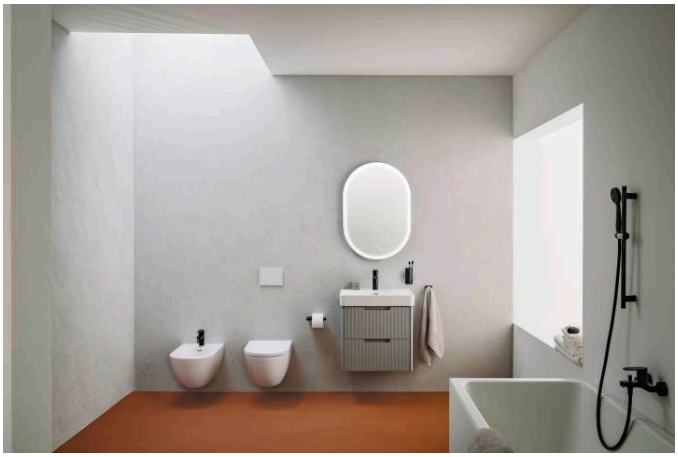



© Copyright 2026, LAUFEN Bathrooms AG | https://www.laufen.fr/produits/porte-papier-couvercle-H384152...0021?sku=H3841520040021







© Copyright 2026, LAUFEN Bathrooms AG | https://www.laufen.fr/produits/porte-papier-couvercle-H384152...0021?sku=H3841520040021

NIXIE



© Copyright 2026, LAUFEN Bathrooms AG | https://www.laufen.fr/produits/porte-papier-couvercle-H384152...0021?sku=H3841520040021