

CARMEN

Porte-papier rouleau

DIMENSIONS

Longueur	190 mm
Largeur	58 mm
Hauteur	141 mm

COULEURS ET FINITIONS

01 Brillant

DESSINS TECHNIQUES

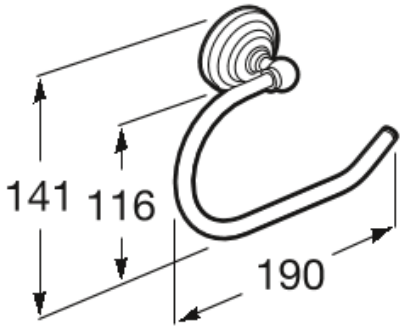

CARACTÉRISTIQUES

Finition: Brillant

Matériau: Métal

Sans abattant

Type d'installation: Mural

© Copyright 2026, Roca Sanitario, S.A. - All rights reserved | 19-11-2026 | https://www.roca.com/produits/porte-papier-rouleau-817004001?sku=A817004001

#warranty_text



BG Гаранция от производителя в години | **CS** Záruka výrobce v letech | **DA** Producentgarantiens varighed i år | **DE** Herstellergarantie in Jahren | **EL** Εγγύηση παραγωγού σε έτη | **EN** Producer guarantee in years | **ES** Garantía del productor en años | **ET** Tootja garantii aastates | **FI** Tuottajan takuu vuosina | **FR** Garantie du producteur en années | **GA** Ráthaíocht an táirgeora de réir blianta | **HR** Jamstvo proizvođača u godinama | **HU** Gyártói jótállás években | **IT** Garanzia del produttore in anni | **LT** Gamintojo garantija metais | **LV** Ražotāja garantija gados | **MT** Garanzija tal-produttur fi snin | **NL** Producentengarantie in jaren | **PL** Gwarancja producenta w latach | **PT** Garantia do produtor em anos | **RO** Garanția producătorului în ani | **SK** Záruka výrobcu v rokoch | **SL** Garancija proizvajalca v letih | **SV** Tillverkarens garanti i antal år

COMMERCIAL WARRANTY INFORMATION (EU)

© Copyright 2026, Roca Sanitario, S.A. - All rights reserved | 19-11-2026 | https://www.roca.com/produits/porte-papier-rouleau-817004001?sku=A817004001



Carmen



Carmen est un hommage à l'un des modèles les plus emblématiques de Roca des années 1940, qui revient avec un caractère vintage pour devenir une collection de porcelaine vitrifiée et de meubles avec les dernières innovations dans la conception d'espaces de salle de bains.

MANUELS ET FICHES D'INFORMATIONS

Manuel d'installation

© Copyright 2026, Roca Sanitario, S.A. - All rights reserved | 19-11-2026 | https://www.roca.com/produits/porte-papier-rouleau-817004001?sku=A817004001