LAUFEN

REF: H3840621610031



NIARA

Porte-papier toilette avec couvercle

COULEURS ET FINITIONS

161 Inox look brushed

Prix (Horse taxe)

135,00 €

Poids net / kg : 0,58

DESSINS TECHNIQUES

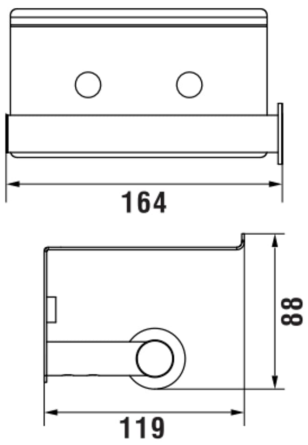

© Copyright 2026, LAUFEN Bathrooms AG | https://www.laufen.fr/produits/porte-papier-toilette-couvercle-H384062...0031?sku=H3840621610031

COMPATIBLE AVEC

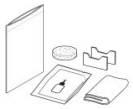

Kit de collage universal

H380061...0031









© Copyright 2026, LAUFEN Bathrooms AG | https://www.laufen.fr/produits/porte-papier-toilette-couvercle-H384062...0031?sku=H3840621610031













© Copyright 2026, LAUFEN Bathrooms AG | https://www.laufen.fr/produits/porte-papier-toilette-couvercle-H384062...0031?sku=H3840621610031













© Copyright 2026, LAUFEN Bathrooms AG | https://www.laufen.fr/produits/porte-papier-toilette-couvercle-H384062...0031?sku=H3840621610031













© Copyright 2026, LAUFEN Bathrooms AG | https://www.laufen.fr/produits/porte-papier-toilette-couvercle-H384062...0031?sku=H3840621610031













© Copyright 2026, LAUFEN Bathrooms AG | https://www.laufen.fr/produits/porte-papier-toilette-couvercle-H384062...0031?sku=H3840621610031













© Copyright 2026, LAUFEN Bathrooms AG | https://www.laufen.fr/produits/porte-papier-toilette-couvercle-H384062...0031?sku=H3840621610031













© Copyright 2026, LAUFEN Bathrooms AG | https://www.laufen.fr/produits/porte-papier-toilette-couvercle-H384062...0031?sku=H3840621610031













© Copyright 2026, LAUFEN Bathrooms AG | https://www.laufen.fr/produits/porte-papier-toilette-couvercle-H384062...0031?sku=H3840621610031













© Copyright 2026, LAUFEN Bathrooms AG | https://www.laufen.fr/produits/porte-papier-toilette-couvercle-H384062...0031?sku=H3840621610031













© Copyright 2026, LAUFEN Bathrooms AG | https://www.laufen.fr/produits/porte-papier-toilette-couvercle-H384062...0031?sku=H3840621610031













© Copyright 2026, LAUFEN Bathrooms AG | https://www.laufen.fr/produits/porte-papier-toilette-couvercle-H384062...0031?sku=H3840621610031













© Copyright 2026, LAUFEN Bathrooms AG | https://www.laufen.fr/produits/porte-papier-toilette-couvercle-H384062...0031?sku=H3840621610031













© Copyright 2026, LAUFEN Bathrooms AG | https://www.laufen.fr/produits/porte-papier-toilette-couvercle-H384062...0031?sku=H3840621610031













© Copyright 2026, LAUFEN Bathrooms AG | https://www.laufen.fr/produits/porte-papier-toilette-couvercle-H384062...0031?sku=H3840621610031













© Copyright 2026, LAUFEN Bathrooms AG | https://www.laufen.fr/produits/porte-papier-toilette-couvercle-H384062...0031?sku=H3840621610031













© Copyright 2026, LAUFEN Bathrooms AG | https://www.laufen.fr/produits/porte-papier-toilette-couvercle-H384062...0031?sku=H3840621610031













© Copyright 2026, LAUFEN Bathrooms AG | https://www.laufen.fr/produits/porte-papier-toilette-couvercle-H384062...0031?sku=H3840621610031













© Copyright 2026, LAUFEN Bathrooms AG | https://www.laufen.fr/produits/porte-papier-toilette-couvercle-H384062...0031?sku=H3840621610031













© Copyright 2026, LAUFEN Bathrooms AG | https://www.laufen.fr/produits/porte-papier-toilette-couvercle-H384062...0031?sku=H3840621610031













© Copyright 2026, LAUFEN Bathrooms AG | https://www.laufen.fr/produits/porte-papier-toilette-couvercle-H384062...0031?sku=H3840621610031













© Copyright 2026, LAUFEN Bathrooms AG | https://www.laufen.fr/produits/porte-papier-toilette-couvercle-H384062...0031?sku=H3840621610031













© Copyright 2026, LAUFEN Bathrooms AG | https://www.laufen.fr/produits/porte-papier-toilette-couvercle-H384062...0031?sku=H3840621610031













© Copyright 2026, LAUFEN Bathrooms AG | https://www.laufen.fr/produits/porte-papier-toilette-couvercle-H384062...0031?sku=H3840621610031













© Copyright 2026, LAUFEN Bathrooms AG | https://www.laufen.fr/produits/porte-papier-toilette-couvercle-H384062...0031?sku=H3840621610031









© Copyright 2026, LAUFEN Bathrooms AG | https://www.laufen.fr/produits/porte-papier-toilette-couvercle-H384062...0031?sku=H3840621610031

NIARA



© Copyright 2026, LAUFEN Bathrooms AG | https://www.laufen.fr/produits/porte-papier-toilette-couvercle-H384062...0031?sku=H3840621610031