LAUFEN

REF: H3821510040001



NIXIE

Porte-brosse à dents mural

COULEURS ET FINITIONS

004 Chromé

Prix (Horse taxe)

107,00 €

Poids net / kg : 0,32

DESSINS TECHNIQUES

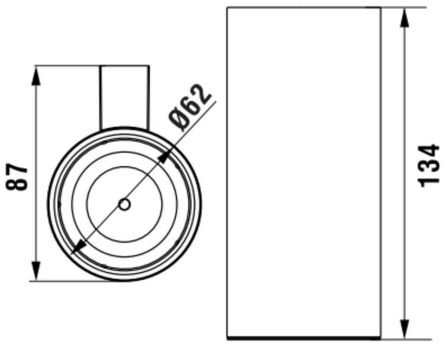

© Copyright 2026, LAUFEN Bathrooms AG | https://www.laufen.fr/produits/porte-brosse-dents-mural-H382151...0001?sku=H3821510040001













© Copyright 2026, LAUFEN Bathrooms AG | https://www.laufen.fr/produits/porte-brosse-dents-mural-H382151...0001?sku=H38215100400001

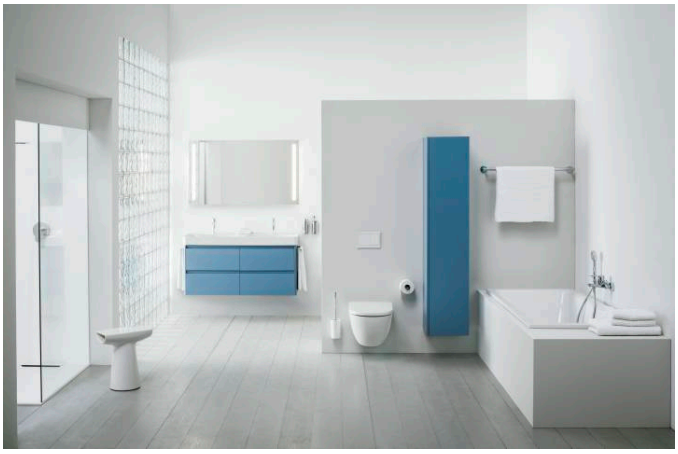

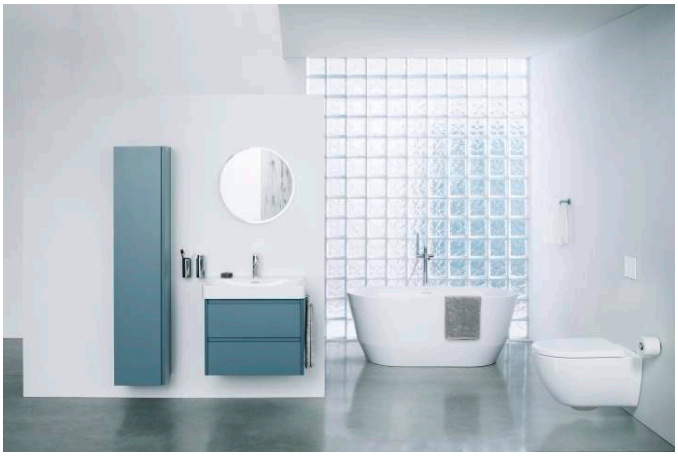





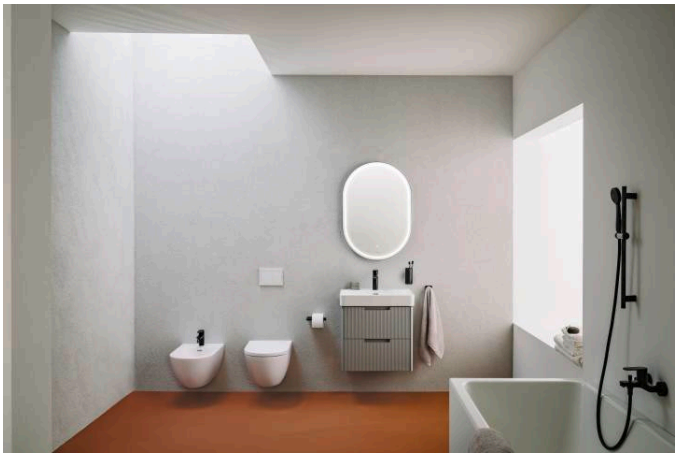



© Copyright 2026, LAUFEN Bathrooms AG | https://www.laufen.fr/produits/porte-brosse-dents-mural-H382151...0001?sku=H38215100400001











© Copyright 2026, LAUFEN Bathrooms AG | https://www.laufen.fr/produits/porte-brosse-dents-mural-H382151...0001?sku=H38215100400001

NIXIE



© Copyright 2026, LAUFEN Bathrooms AG | https://www.laufen.fr/produits/porte-brosse-dents-mural-H382151...0001?sku=H3821510040001