

ONA

Plateau à poser

DIMENSIONS

Longueur	350 mm
Largeur	158 mm
Hauteur	29 mm

COULEURS ET FINITIONS

C7 Highland Green

DESSINS TECHNIQUES

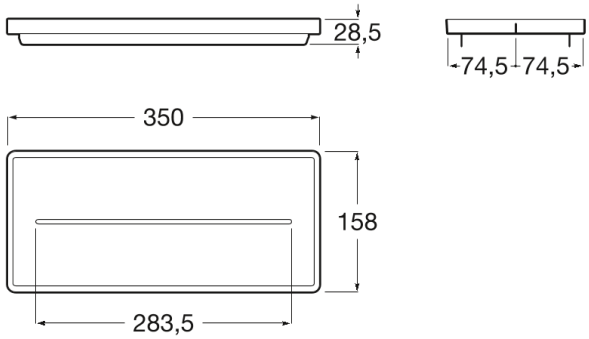

CARACTÉRISTIQUES

Finition: Mat

Matériau: Plastique

Type d'installation: À encastrer par-dessus

© Copyright 2026, Roca Sanitario, S.A. - All rights reserved | 18-11-2026 | https://www.roca.com/produits/plateau-poser-817670..0?sku=A817670C70

#warranty_text



BG Гаранция от производителя в години | **CS** Záruka výrobce v letech | **DA** Producentgarantiens varighed i år | **DE** Herstellergarantie in Jahren | **EL** Εγγύηση παραγωγού σε έτη | **EN** Producer guarantee in years | **ES** Garantía del productor en años | **ET** Tootja garantii aastates | **FI** Tuottajan takuu vuosina | **FR** Garantie du producteur en années | **GA** Ráthaíocht an táirgeora de réir blianta | **HR** Jamstvo proizvođača u godinama | **HU** Gyártói jótállás években | **IT** Garanzia del produttore in anni | **LT** Gamintojo garantija metais | **LV** Ražotāja garantija gados | **MT** Garanzija tal-produttur fi snin | **NL** Producentengarantie in jaren | **PL** Gwarancja producenta w latach | **PT** Garantia do produtor em anos | **RO** Garanția producătorului în ani | **SK** Záruka výrobcu v rokoch | **SL** Garancija proizvajalca v letih | **SV** Tillverkarens garanti i antal år

COMMERCIAL WARRANTY INFORMATION (EU)

© Copyright 2026, Roca Sanitario, S.A. - All rights reserved | 18-11-2026 | https://www.roca.com/produits/plateau-poser-817670..0?sku=A817670C70

SOUVENT ACHETÉS ENSEMBLE



Lavabo mural à droite

327688..0



Lavabo mural gauche

327689..0



Lavabo mural

327687..0



Lavabo mural

327686..0



Lavabo mural

327685..0



Distributeur de savon liquide à poser

817673..0



Porte-brosse à dent à poser

817672..0



Boîte de rangement

817671..0

© Copyright 2026, Roca Sanitario, S.A. - All rights reserved | 18-11-2026 | https://www.roca.com/produits/plateau-poser-817670..0?sku=A817670C70









© Copyright 2026, Roca Sanitario, S.A. - All rights reserved | 18-11-2026 | https://www.roca.com/produits/plateau-poser-817670..0?sku=A817670C70









Ona

Simple comme la nature. Ona est conçu pour tous ceux qui apprécient la force des paysages silencieux, et rend hommage aux diverses formes de la nature de notre Méditerranée. Ses produits sont fonctionnels sans jamais paraître froids, avec une esthétique marquée, en accord avec la chaleur inhérente du milieu naturel.



© Copyright 2026, Roca Sanitario, S.A. - All rights reserved | 18-11-2026 | https://www.roca.com/produits/plateau-poser-817670..0?sku=A817670C70