

TURA

Grand panier avec couvercle en liège

DIMENSIONS

Longueur	480 mm
Largeur	300 mm
Hauteur	180 mm

COULEURS ET FINITIONS

N1 Recycled PET felt

DESSINS TECHNIQUES

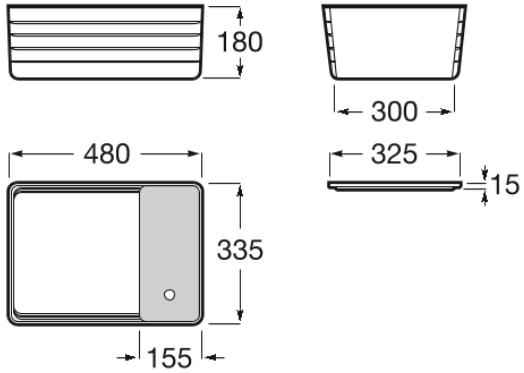

CARACTÉRISTIQUES

© Copyright 2026, Roca Sanitario, S.A. - All rights reserved | 04-11-2026 | https://www.roca.com/produits/grand-panier-couvercle-liege-818024..0?sku=A818024N10

#warranty_text



COMMERCIAL WARRANTY INFORMATION (EU)

© Copyright 2026, Roca Sanitario, S.A. - All rights reserved | 04-11-2026 | https://www.roca.com/produits/grand-panier-couvercle-liege-818024..0?sku=A818024N10





Tura

Conçue par Andreu Carulla, Tura est une collection de salle de bains exclusive au design robuste et harmonieux, inspirée de l'architecture et de la lumière méditerranéennes. Tura allie volume et espace et reproduit ingénieusement les jeux d'ombre et de lumière. L'innovation et la durabilité se retrouvent dans toute la collection, du design et de la technologie à l'utilisation de matériaux recyclés et d'emballages sans plastique.



© Copyright 2026, Roca Sanitario, S.A. - All rights reserved | 04-11-2026 | https://www.roca.com/produits/grand-panier-couvercle-liege-818024..0?sku=A818024N10