REF: A816853024



RUBIK

Porte-savon grille

DIMENSIONS

Longueur	300 mm
Largeur	137 mm
Hauteur	114 mm

COULEURS ET FINITIONS

24 Noir mat

DESSINS TECHNIQUES

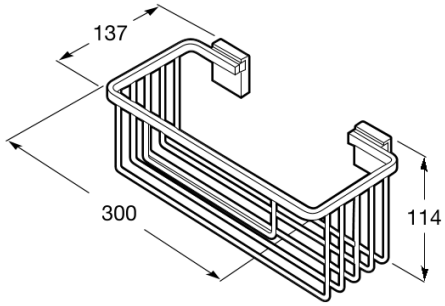

CARACTÉRISTIQUES

Finition: Brillant

Matériau: Métal

Type d'installation: Mural

Antivandalisme

© Copyright 2026, Roca Sanitario, S.A. - All rights reserved | 18-11-2026 | https://www.roca.com/produits/porte-savon-grille-8168530..?sku=A816853024

#warranty_text



COMMERCIAL WARRANTY INFORMATION (EU)

© Copyright 2026, Roca Sanitario, S.A. - All rights reserved | 18-11-2026 | https://www.roca.com/produits/porte-savon-grille-8168530..?sku=A816853024



Rubik

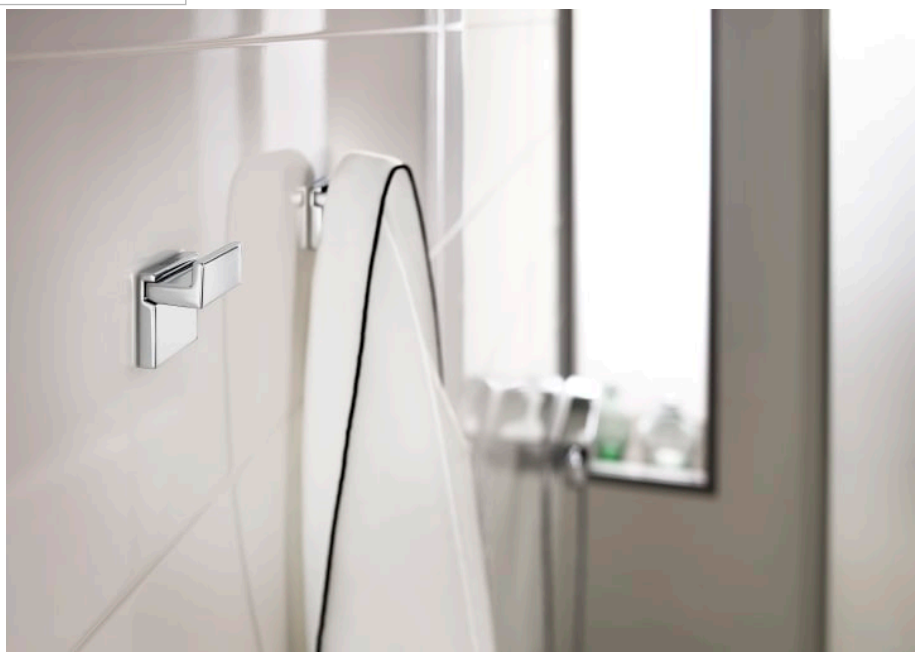

Une collection contemporaine répondant aux besoins de toutes les salles de bains peu importe leur taille. En plus d'une installation avec_x000D_
des vis, Rubik possède un système de fixation adhésif qui permet d'éviter le perçage et garantie une forte résistance (charge statique jusqu'à 5 kg).

MANUELS ET FICHES D'INFORMATIONS

Catalogue de pièces détachées

© Copyright 2026, Roca Sanitario, S.A. - All rights reserved | 18-11-2026 | https://www.roca.com/produits/porte-savon-grille-8168530..?sku=A816853024