LAUFEN

REF: H3850611610021



NIARA

Panier mural d'angle de douche

COULEURS ET FINITIONS

161 Inox look brushed

Prix (Horse taxe)

117,00 €

Poids net / kg : 0,75

DESSINS TECHNIQUES

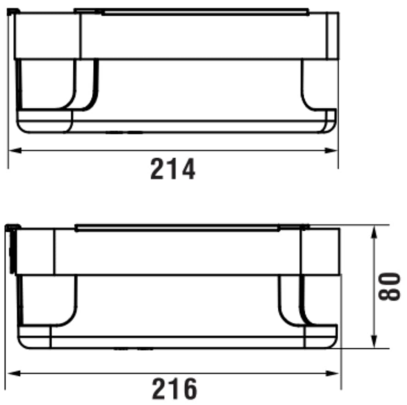

© Copyright 2026, LAUFEN Bathrooms AG | https://www.laufen.fr/produits/panier-mural-d-angle-douche-H385061...0021?sku=H38506116100021

COMPATIBLE AVEC

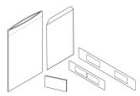

Kit de collage shower

H380061...0021

© Copyright 2026, LAUFEN Bathrooms AG | https://www.laufen.fr/produits/panier-mural-d-angle-douche-H385061...0021?sku=H3850611610021

NIARA



© Copyright 2026, LAUFEN Bathrooms AG | https://www.laufen.fr/produits/panier-mural-d-angle-douche-H385061...0021?sku=H38506116100021