LAUFEN

REF: H3851310040011



CANA

Porte-savon grille 30x13 cm à coller chromé

COULEURS ET FINITIONS

004 Chromé

Prix (Horse taxe)

90,00 €

DESCRIPTION TECHNIQUE

Informations importantes :
La collection CANA ne peut être installée que sur des murs lisses et non peints (surfaces planes et uniformes), en suivant les instructions de montage étape par étape. Elle ne peut pas être installée sur des surfaces, même légèrement rugueuses, ni sur des murs peints.

Poids net / kg : 0,56

DESSINS TECHNIQUES

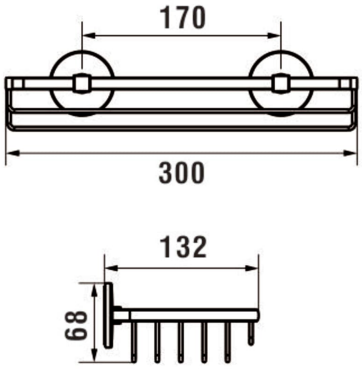

© Copyright 2026, LAUFEN Bathrooms AG | https://www.laufen.fr/produits/porte-savon-grille-30x13cm-coller-chrome-H385131...0011?sku=H3851310040011







© Copyright 2026, LAUFEN Bathrooms AG | https://www.laufen.fr/produits/porte-savon-grille-30x13cm-coller-chrome-H385131...0011?sku=H3851310040011

CANA



© Copyright 2026, LAUFEN Bathrooms AG | https://www.laufen.fr/produits/porte-savon-grille-30x13cm-coller-chrome-H385131...0011?sku=H3851310040011