

CARMEN

Distributeur de savon liquide à fixer

DIMENSIONS

Longueur	77 mm
Largeur	119 mm
Hauteur	170 mm

COULEURS ET FINITIONS

01 Brillant

DESSINS TECHNIQUES

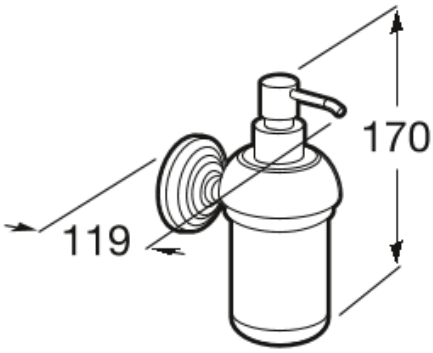

CARACTÉRISTIQUES

Finition: Brillant

Matériau: Métal, Porcelaine

Type d'installation: Mural

© Copyright 2026, Roca Sanitario, S.A. - All rights reserved | 04-11-2026 | https://www.roca.com/produits/distributeur-savon-liquide-fixer-817006001?sku=A817006001

#warranty_text



COMMERCIAL WARRANTY INFORMATION (EU)

© Copyright 2026, Roca Sanitario, S.A. - All rights reserved | 04-11-2026 | https://www.roca.com/produits/distributeur-savon-liquide-fixer-817006001?sku=A817006001



Carmen

Carmen est un hommage à l'un des modèles les plus emblématiques de Roca des années 1940, qui revient avec un caractère vintage pour devenir une collection de porcelaine vitrifiée et de meubles avec les dernières innovations dans la conception d'espaces de salle de bains.



MANUELS ET FICHES D'INFORMATIONS

Manuel d'installation

© Copyright 2026, Roca Sanitario, S.A. - All rights reserved | 04-11-2026 | https://www.roca.com/produits/distributeur-savon-liquide-fixer-817006001?sku=A817006001