

ONA

Distributeur électronique de liquide sur plan (secteur)

DIMENSIONS

Longueur	45 mm
Largeur	122 mm
Hauteur	90 mm

COULEURS ET FINITIONS

C0 Chromé

DESSINS TECHNIQUES

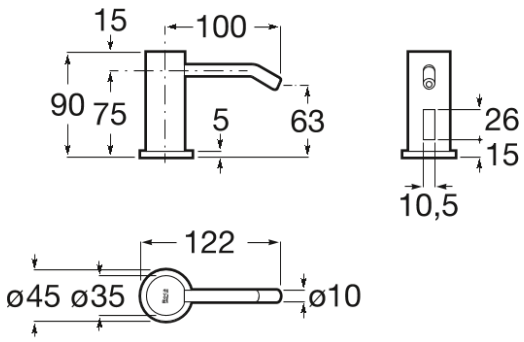

CARACTÉRISTIQUES

Capacité (L): 1

Fixing kit: Inclus

Matériau: Métal

© Copyright 2026, Roca Sanitario, S.A. - All rights reserved | 04-11-2026 | https://www.roca.com/produits/distributeur-electronique-liquide-plan-secteur-818014..0?sku=A818014C00

#warranty_text



COMMERCIAL WARRANTY INFORMATION (EU)

© Copyright 2026, Roca Sanitario, S.A. - All rights reserved | 04-11-2026 | https://www.roca.com/produits/distributeur-electronique-liquide-plan-secteur-818014..0?sku=A818014C00







Ona

Simple comme la nature. Ona est conçu pour tous ceux qui apprécient la force des paysages silencieux, et rend hommage aux diverses formes de la nature de notre Méditerranée. Ses produits sont fonctionnels sans jamais paraître froids, avec une esthétique marquée, en accord avec la chaleur inhérente du milieu naturel.



© Copyright 2026, Roca Sanitario, S.A. - All rights reserved | 04-11-2026 | https://www.roca.com/produits/distributeur-electronique-liquide-plan-secteur-818014..0?sku=A818014C00

MANUELS ET FICHES D'INFORMATIONS

Manuel d'installation

© Copyright 2026, Roca Sanitario, S.A. - All rights reserved | 04-11-2026 | https://www.roca.com/produits/distributeur-electronique-liquide-plan-secteur-818014..0?sku=A818014C00