

HOTELS

Hotel's round porte-balayette à fixer au mur graphite brossé

DIMENSIONS

Longueur	90 mm
Largeur	90 mm
Hauteur	431 mm

COULEURS ET FINITIONS

VA Brushed Brass

DESSINS TECHNIQUES

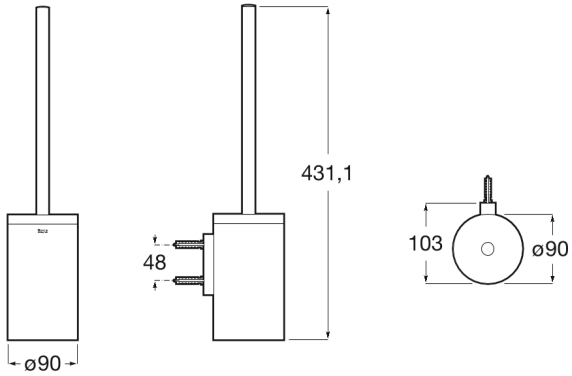

CARACTÉRISTIQUES

Fixing kit: Inclus

Matériau: Métal

Options d’installation: Uniquement avec vis

Poids maximal supporté (Kg): 5

Type d'installation: Mural

© Copyright 2026, Roca Sanitario, S.A. - All rights reserved | 19-11-2026 | https://www.roca.com/produits/hotel-s-round-porte-balayette-fixer-mur-graphite-brosse-817587..0?sku=A817587VA0

#warranty_text



COMMERCIAL WARRANTY INFORMATION (EU)

© Copyright 2026, Roca Sanitario, S.A. - All rights reserved | 19-11-2026 | https://www.roca.com/produits/hotel-s-round-porte-balayette-fixer-mur-graphite-brosse-817587..0?sku=A817587VA0

Hotels



Une alliance entre simplicité, style et fonctionnalité. Cette collection a été dessinée pour s'adapter à n'imporque quel espace ou à n'importe quel besoin. Inspiré par des formes minimalistes, elle est ultra modulable. C'est une solution pour tous les projets de grandes ou de petite envergure, qu'ils soient publiques ou privés.

MANUELS ET FICHES D'INFORMATIONS

Manuel d'installation

© Copyright 2026, Roca Sanitario, S.A. - All rights reserved | 19-11-2026 | https://www.roca.com/produits/hotel-s-round-porte-balayette-fixer-mur-graphite-brosse-817587..0?sku=A817587VA0