

HOTELS

ROUND - porte-balayette à poser

DESSINS TECHNIQUES

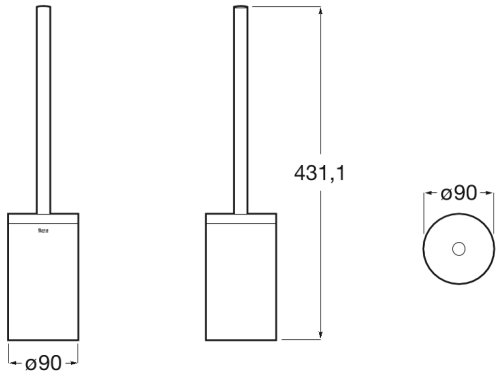

CARACTÉRISTIQUES

Matériau: Métal

Poids maximal supporté (Kg): 5

Type d'installation: Au sol

© Copyright 2026, Roca Sanitario, S.A. - All rights reserved | 04-11-2026 | https://www.roca.com/produits/round-porte-balayette-poser-817586..0?sku=A817586C40

#warranty_text



COMMERCIAL WARRANTY INFORMATION (EU)

Hotels

Une alliance entre simplicité, style et fonctionnalité. Cette collection a été dessinée pour s'adapter à n'imporque quel espace ou à n'importe quel besoin. Inspiré par des formes minimalistes, elle est ultra modulable. C'est une solution pour tous les projets de grandes ou de petite envergure, qu'ils soient publiques ou privés.



© Copyright 2026, Roca Sanitario, S.A. - All rights reserved | 04-11-2026 | https://www.roca.com/produits/round-porte-balayette-poser-817586..0?sku=A817586C40