LAUFEN

REF: H4931514500001



ARUN

Porte-serviettes 400mm

COULEURS ET FINITIONS

450 Noir mat

Prix (Horse taxe)

147,00 €

Poids net / kg : 0,4

DESSINS TECHNIQUES

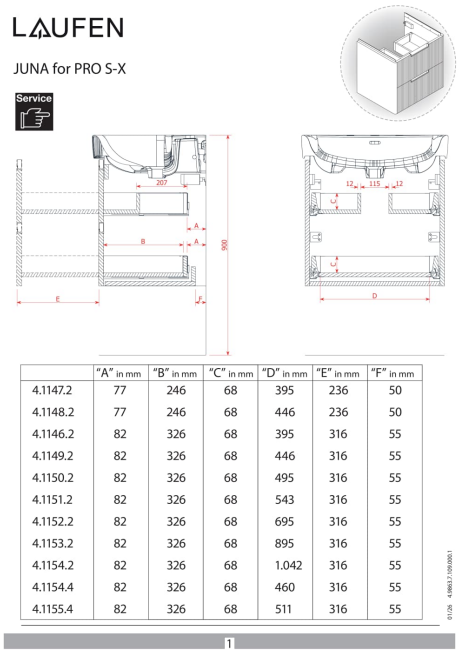

	"A" in mm	"B" in mm	"C" in mm	"D" in mm	"E" in mm	"F" in mm
4.1147.2	77	246	68	395	236	50
4.1148.2	77	246	68	446	236	50
4.1146.2	82	326	68	395	316	55
4.1149.2	82	326	68	446	316	55
4.1150.2	82	326	68	495	316	55
4.1151.2	82	326	68	543	316	55
4.1152.2	82	326	68	695	316	55
4.1153.2	82	326	68	895	316	55
4.1154.2	82	326	68	1.042	316	55
4.1154.4	82	326	68	460	316	55
4.1155.4	82	326	68	511	316	55

© Copyright 2026, LAUFEN Bathrooms AG | https://www.laufen.fr/produits/porte-serviettes-400mm-H493151...0001?sku=H4931514500001







© Copyright 2026, LAUFEN Bathrooms AG | https://www.laufen.fr/produits/porte-serviettes-400mm-H493151...0001?sku=H4931514500001

ARUN

Matériaux naturels et couleurs chaudes La collection de meubles ARUN s'inspire des teintes chaudes du ciel au petit matin. Des matériaux comme le bois, le marbre et la pierre viennent refléter une esthétique naturelle et agréable pour créer une atmosphère apaisante. Le mélange des matières et des textures tout comme la vaste palette de coloris transforment la salle de bains en un refuge très personnel. Les meubles durables incarnent l'amour du détail si cher à LAUFEN et témoignent de sa passion pour l'artisanat.



© Copyright 2026, LAUFEN Bathrooms AG | https://www.laufen.fr/produits/porte-serviettes-400mm-H493151...0001?sku=H49315145000001