CLEANING - PULIZIA - NETTOYAGE - REINIGUNG - LIMPIEZA - REINIGING

		WARNING	WATER	LIQUID SOAP	SMOOTH CLOTH	ABRASIVE SPONGE	ACID/ABRASIVE DETERGENT
CR CHROME	GN BRUSHED NICKEL	Inoxidable electrolitic finish Finitura elettrolitica inossidabile Finition électrolytique inoxydable Inoxidierbare elektrolytische Ausführung Acabado electrolítico inoxidable Inoxidable elektrolitische afwerking	✓	✓	✓	✗	✗
	BB BRUSHED BRASS	Natural metal finish: patina will form over time Finitura di metallo naturale: si formerà una patina nel tempo Finition en métal naturel: une patine se formera avec le temps Natürliche Metallausführung: eine Patina wird sich mit der Zeit bilden Acabado metálico natural: la pátina se formará con el tiempo Natuurlijke metalen afwerking: na verloop van tijd vormt zich patina	✓	✓	✓	✗	✗
	AB AGED BRASS	Aged metal finish: patina will form over time Finitura di metallo invecchiato: si formerà una patina nel tempo Finition en métal vieilli: une patine se formera avec le temps Gealterte Metallausführung: eine Patina wird sich mit der Zeit bilden Acabado de metal envejecido: la pátina se formará con el tiempo Verouderde metalen afwerking: na verloop van tijd vormt zich patina	✓	✓	✓	✗	✗
	WH MATT WHITE	Varnished finish: subject to scratches if not properly handled Finitura verniciata: soggetta a deterioramento se non trattata correttamente Finition vernie: sujette aux rayures si ne pas traitée correctement Lackierte Ausführung: Kratzer bei unsachgemäßer Behandlung Acabado barnizado: puede rayarse si no se manipula correctamente Gelakte afwerking: gevoelig voor krassen als er niet goed mee wordt omgegaan	✓	✓	✓	✗	✗
	AI AGED IRON	Plated finish: subject to scratches if not properly handled Finitura placcata: soggetta a deterioramento se non trattata correttamente Finition plaquée: sujette aux rayures si ne pas traitée correctement Plattierte Ausführung: Kratzer bei unsachgemäßer Behandlung Acabado chapado: puede rayarse si no se manipula correctamente Geplateerde afwerking: gevoelig voor krassen als er niet goed mee wordt omgegaan	✓	✓	✓	✗	✗
BBP BRUSHED BRASS PVD PBP POLISHED BLACK PVD	BCP BRUSHED COPPER PVD MBP MATT BLACK PVD	Inoxidable PVD finish Finitura PVD inossidabile Finition PVD inoxydable Inoxidierbare PVD Ausführung Acabado PVD inoxidable Inoxidable PVD afwerking	✓	✓	✓	✗	✗

TERMS OF SALE AND WARRANTY
CONDIZIONI DI VENDITA E GARANZIA
CONDITIONS DE VENTE ET GARANTIE

CONDICIONES DE VENTA Y GARANTÍA
VERKAUFSBEDINGUNGEN UND GARANTIE
VERKOOP- EN GARANTIEVOORWAARDEN

NETHERLANDS
BELGIUM
LUXEMBOURG
UK AND IRELAND

https://www.hotbath.nl/garantie

Hotbath B.V.
Nieuwland Parc 210
2952 DC Alblasserdam
Nederland
E info@hotbath.nl
W hotbath.nl

ALL COUNTRIES
(EXCEPTED BENELUX, UK AND IRELAND)

https://hotbath.it/en/termsofsale

Hotbath Srl
Via Marco Polo 135/D
I-55049 Viareggio
Italy
E info@hotbath.it
W hotbath.it

hotbath
italian bathroomware

CBA01-93-IT 16-02-26

CBA01 - CBA02 - CBA03 - CBA04
CBA05 - CBA06 - CBA07 - CBA08
CBA09 - CBA11 - CBA15 - CBA16
CBA20 - CBA22 - CBA25

hotbath
italian bathroomware

Bathroom accessories
Accessori da bagno
Accessoires de bain
Bad-Accessoires
Wastafelaccessoires

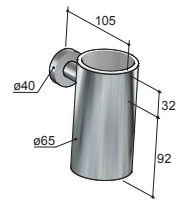

CBA01

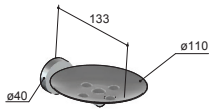

CBA02

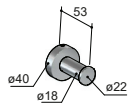

CBA03

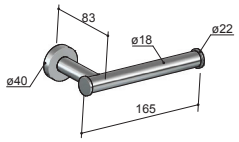

CBA04

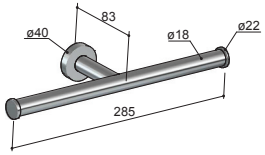

CBA05

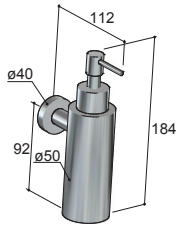

CBA09

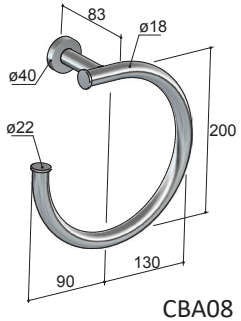

CBA08

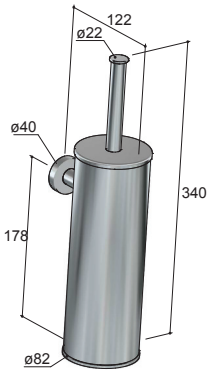

CBA11

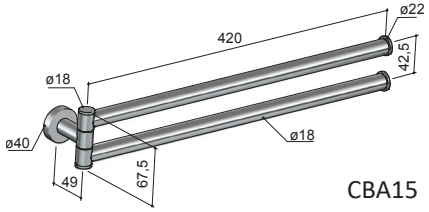

CBA15

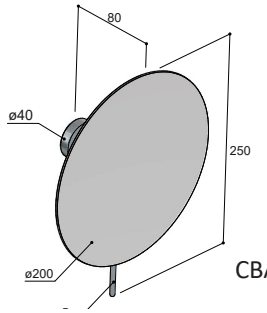

CBA20

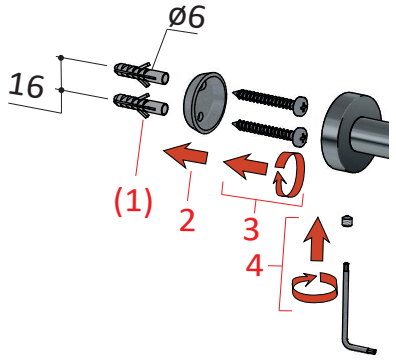

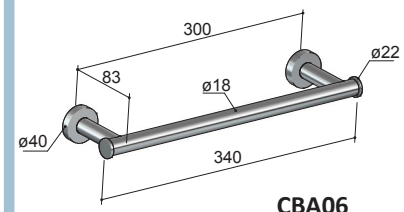

CBA06

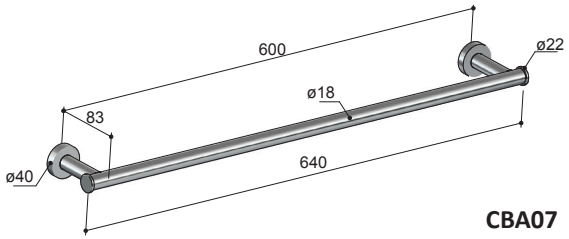

CBA07

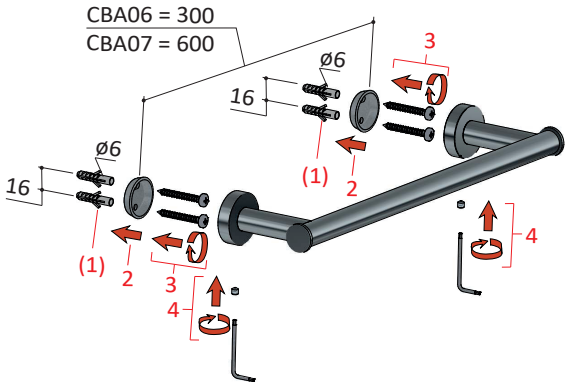

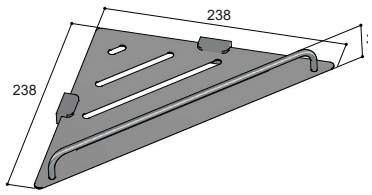

CBA22

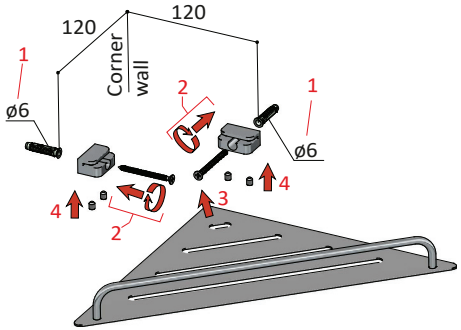

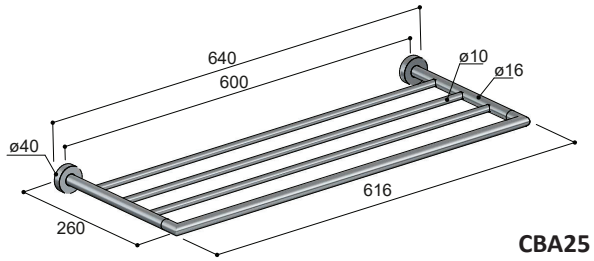

CBA25

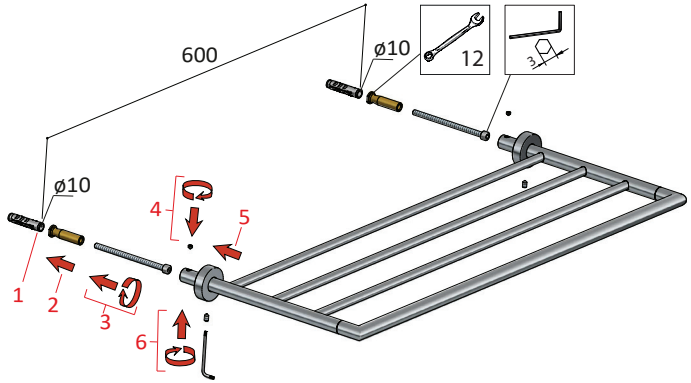

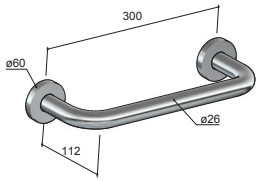

CBA16

